KPC

Паспорт, Руководство по монтажу и эксплуатации

GRUNDFOS

СОДЕРЖАНИЕ

		Стр.
1.	**Указания по технике безопасности**	**4**
1.1	Общие сведения о документе	4
1.2	Значение символов и надписей на изделии	4
1.3	Квалификация и обучение обслуживающего персонала	4
1.4	Опасные последствия несоблюдения указаний по технике безопасности	5
1.5	Выполнение работ с соблюдением техники безопасности	5
1.6	Указания по технике безопасности для потребителя или обслуживающего персонала	5
1.7	Указания по технике безопасности при выполнении технического обслуживания, осмотров и монтажа	5
1.8	Самостоятельное переоборудование и изготовление запасных узлов и деталей	5
1.9	Недопустимые режимы эксплуатации	5
2.	**Транспортирование и хранение**	**5**
3.	**Значение символов и надписей в документе**	**5**
4.	**Общие сведения об изделии**	**6**
5.	**Упаковка и перемещение**	**7**
5.1	Упаковка	7
5.2	Перемещение	7
6.	**Область применения**	**7**
7.	**Принцип действия**	**7**
8.	**Монтаж насоса**	**8**
8.1	Место установки	8
8.2	Монтаж механической части	8
9.	**Подключение электрооборудования**	**9**
10.	**Ввод в эксплуатацию**	**10**
11.	**Эксплуатация**	**10**
11.2	Режим работы с поплавковым выключателем (для насосов KPC)	10
11.3	Тепловая защита	10
12.	**Техническое обслуживание**	**10**
13.	**Вывод из эксплуатации**	**10**
14.	**Защита от низких температур**	**11**
15.	**Технические данные**	**11**
16.	**Обнаружение и устранение неисправностей**	**12**
17.	**Комплектующие изделия***	**13**
18.	**Утилизация изделия**	**14**
19.	**Изготовитель. Срок службы**	**14**
20.	**Информация по утилизации упаковки**	**15**
Приложение 1.		**50**
Приложение 2.		**52**

Предупреждение
Прежде чем приступать к работам по монтажу оборудования, необходимо внимательно изучить данный документ и Краткое руководство (Quick Guide). Монтаж и эксплуатация оборудования должны проводиться в соответствии с требованиями данного документа, а также в соответствии с местными нормами и правилами.

1. Указания по технике безопасности

Предупреждение
Эксплуатация данного оборудования должна производиться персоналом, владеющим необходимыми для этого знаниями и опытом работы.
Лица с ограниченными физическими, умственными возможностями, с ограниченными зрением и слухом не должны допускаться к эксплуатации данного оборудования.
Доступ детей к данному оборудованию запрещен.

1.1 Общие сведения о документе

Паспорт, Руководство по монтажу и эксплуатации содержит принципиальные указания, которые должны выполняться при монтаже, эксплуатации и техническом обслуживании. Поэтому перед монтажом и вводом в эксплуатацию они обязательно должны быть изучены соответствующим обслуживающим персоналом или потребителем. Данный документ должен постоянно находиться на месте эксплуатации оборудования.

Необходимо соблюдать не только общие требования по технике безопасности, приведенные в разделе *1. Указания по технике безопасности*, но и специальные указания по технике безопасности, приводимые в других разделах.

1.2 Значение символов и надписей на изделии

Указания, помещенные непосредственно на оборудовании, например:

- стрелка, указывающая направление вращения,
- обозначение напорного патрубка для подачи перекачиваемой среды,

должны соблюдаться в обязательном порядке и сохраняться так, чтобы их можно было прочитать в любой момент.

1.3 Квалификация и обучение обслуживающего персонала

Персонал, выполняющий эксплуатацию, техническое обслуживание и контрольные осмотры, а также монтаж оборудования, должен иметь соответствующую выполняемой работе квалификацию. Круг вопросов, за которые персонал несет ответственность и которые он должен контролировать, а также область его

sale@lantavent.ru / **LANTAVENT.RU**

компетенции должны точно определяться потребителем.

1.4 Опасные последствия несоблюдения указаний по технике безопасности

Несоблюдение указаний по технике безопасности может повлечь за собой:

- опасные последствия для здоровья и жизни человека;
- создание опасности для окружающей среды;
- аннулирование всех гарантийных обязательств по возмещению ущерба;
- отказ важнейших функций оборудования;
- недейственность предписанных методов технического обслуживания и ремонта;
- опасную ситуацию для здоровья и жизни персонала вследствие воздействия электрических или механических факторов.

1.5 Выполнение работ с соблюдением техники безопасности

При выполнении работ должны соблюдаться приведенные в данном документе указания по технике безопасности, существующие национальные предписания по технике безопасности, а также любые внутренние предписания по выполнению работ, эксплуатации оборудования и технике безопасности, действующие у потребителя.

1.6 Указания по технике безопасности для потребителя или обслуживающего персонала

- Запрещено демонтировать имеющиеся защитные ограждения подвижных узлов и деталей, если оборудование находится в эксплуатации.
- Необходимо исключить возможность возникновения опасности, связанной с электроэнергией (более подробно смотрите, например, предписания ПУЭ и местных энергоснабжающих предприятий).

1.7 Указания по технике безопасности при выполнении технического обслуживания, осмотров и монтажа

Потребитель должен обеспечить выполнение всех работ по техническому обслуживанию, контрольным осмотрам и монтажу квалифицированными специалистами, допущенными к выполнению этих работ и в достаточной мере ознакомленными с ними в ходе подробного изучения руководства по монтажу и эксплуатации.

Все работы обязательно должны проводиться при выключенном оборудовании. Должен безусловно соблюдаться порядок действий при остановке оборудования, описанный в руководстве по монтажу и эксплуатации.

Сразу же по окончании работ должны быть снова установлены или включены все демонтированные защитные и предохранительные устройства.

1.8 Самостоятельное переоборудование и изготовление запасных узлов и деталей

Переоборудование или модификацию устройств разрешается выполнять только по согласованию с изготовителем.

Фирменные запасные узлы и детали, а также разрешенные к использованию фирмой-изготовителем комплектующие, призваны обеспечить надежность эксплуатации.

Применение узлов и деталей других производителей может вызвать отказ изготовителя нести ответственность за возникшие в результате этого последствия.

1.9 Недопустимые режимы эксплуатации

Эксплуатационная надежность поставляемого оборудования гарантируется только в случае применения в соответствии с функциональным назначением согласно разделу *6. Область применения.* Предельно допустимые значения, указанные в технических данных, должны обязательно соблюдаться во всех случаях.

2. Транспортирование и хранение

Транспортирование оборудования следует проводить в крытых вагонах, закрытых автомашинах, воздушным, речным либо морским транспортом.

Условия транспортирования оборудования в части воздействия механических факторов должны соответствовать группе «С» по ГОСТ 23216.

При транспортировании упакованное оборудование должно быть надежно закреплено на транспортных средствах с целью предотвращения самопроизвольных перемещений.

Условия хранения оборудования должны соответствовать группе «С» ГОСТ 15150.

Максимальный назначенный срок хранения составляет 2 года. В течение всего срока хранения консервация не требуется.

Температура хранения: от -10 °C до +40 °C.

3. Значение символов и надписей в документе

Предупреждение
Несоблюдение данных указаний может иметь опасные для здоровья людей последствия.

Предупреждение
Несоблюдение данных указаний может стать причиной поражения электрическим током и иметь опасные для жизни и здоровья людей последствия.

Внимание ***Указания по технике безопасности, невыполнение которых может вызвать отказ оборудования, а также его повреждение.***

4. Общие сведения об изделии

Данный документ распространяется на насосы типа KPC, идущие в комплекте с поплавковым выключателем, и KPC 24/7, идущие в комплекте без поплавкового выключателя.

Конструкция

Насосы KPC и KPC 24/7 являются погружными центробежными насосами с полуоткрытыми рабочими колесами. Корпус насоса, рабочее колесо и всасывающий сетчатый фильтр выполнены из стойкого к коррозии композита. Корпус электродвигателя, вал и винты выполнены из высококачественной нержавеющей стали.

Погружной асинхронный электродвигатель насоса предназначен для длительной работы. Статор оснащен герметичным корпусом электродвигателя из нержавеющей стали с вмонтированным кабелем, микровыключателем и конденсатором. Ротор установлен на больших, смазанных и герметизированных на весь срок службы шариковых подшипниках, подобранных таким образом, чтобы обеспечивать бесшумную работу насоса и долгий срок службы. Насос оснащен термозащитой и защитой от перегрузки, а также конденсатором, который встроен в цепь однофазных насосов.

В таблице 1 представлены основные детали конструкции насоса, находящиеся в контакте с перекачиваемой жидкостью.

Разрез насоса KPC представлен на рис. 1.

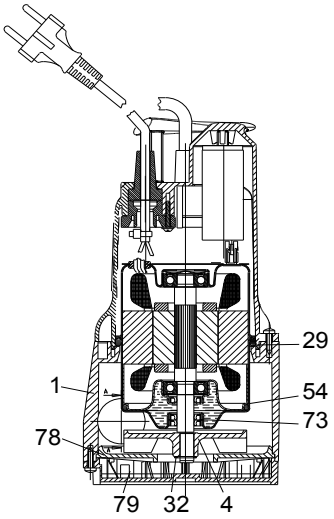

Рис. 1 Разрез насоса KPC

Таблица 1.

Поз.	Наименование	Материал
1	Корпус насоса	Noryl GFN 2
4	Рабочее колесо	Noryl GFN 2
29	Кольцевое уплотнение	NBR
32	Стопорное кольцо	Нержавеющая сталь 12E
54	Двигатель	
	– Корпус двигателя	Нержавеющая сталь AISI 304 X5 CrNi 1810
	– Ротор	Нержавеющая сталь AISI 304 X5 CrNi 1810
73	Уплотнение вала	
78	Всасывающий диск	Noryl GFN 2
79	Всасывающий сетчатый фильтр	Noryl GFN 2

Типовое обозначение насоса KPC

KPC 300 A

- Типовой ряд
- Типоразмер
- A – с поплавковым выключателем
- M – без поплавкового выключателя

Типовое обозначение насоса KPC 24/7

KPC 24/7 210

- Типовой ряд
- Непрерывная работа без поплавкового выключателя
- Типоразмер

Фирменная табличка

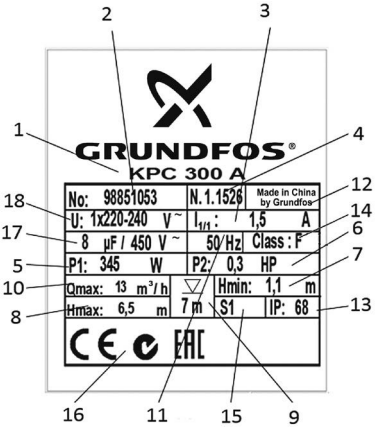

Рис. 2 Фирменная табличка

sale@lantavent.ru / LANTAVENT.RU

Поз.	Наименование
1	Тип насоса
2	Номер продукта
3	Максимальный ток [A]
4	Дата производства [год и неделя]
5	Потребляемая мощность двигателя [Вт]
6	Мощность насоса [л.с.]
7	Минимальный напор [м]
8	Максимальный напор [м]
9	Максимальная глубина установки [м]
10	Максимальная подача [м^3/ч]
11	Частота тока [Гц]
12	Страна изготовления
13	Степень защиты
14	Класс изоляции
15	Режим работы
16	Знаки обращения на рынке
17	Параметры конденсатора [мкФ/В]
18	Напряжение электропитания [В]

В связи с функционированием интегрированной Системы Менеджмента Качества и встроенными инструментами качества, клеймо ОТК не указывается на фирменной табличке. Его отсутствие не влияет на контроль обеспечения качества конечного продукта и обращение на рынке.

В комплекте поставки оборудования отсутствуют приспособления и инструменты для осуществления регулировок, технического обслуживания и применения по назначению. Используйте стандартные инструменты с учетом требований техники безопасности изготовителя.

5. Упаковка и перемещение

5.1 Упаковка

При получении оборудования проверьте упаковку и само оборудование на наличие повреждений, которые могли быть получены при транспортировании. Перед тем как утилизировать упаковку, тщательно проверьте, не остались ли в ней документы и мелкие детали. Если полученное оборудование не соответствует вашему заказу, обратитесь к поставщику оборудования.

Если оборудование повреждено при транспортировании, немедленно свяжитесь с транспортной компанией и сообщите поставщику оборудования.

Информацию об утилизации упаковки см. в разделе *20. Информация по утилизации упаковки.*

5.2 Перемещение

Предупреждение
Следует соблюдать ограничения местных норм и правил в отношении подъёмных и погрузочно-разгрузочных работ, осуществляемых вручную.

Внимание ***Запрещается поднимать оборудование за питающий кабель.***

6. Область применения

Насосы KPC и KPC 24/7 разработаны для перекачивания условно чистой воды, дождевой воды и бытовых сточных вод без фекалий.

Насосы не пригодны для перекачивания:

- воды и других жидких сред с длинноволокнистыми включениями;
- огнеопасных жидкостей (масел, бензина и т.п.);
- агрессивных сред.

Области применения:

- откачивание грязной воды от стиральных машин, душевых и моек, расположенных в помещениях и находящихся ниже уровня местной канализационной системы;
- откачивание воды из затапливаемых подвалов и зданий;
- откачивание воды из дренажных колодцев;
- водоотведение из водосборных колодцев для поверхностных вод, поступающих из водосточных желобов, приямков, тоннелей и т.п.;
- откачивание воды из плавательных бассейнов, прудов и фонтанов.

7. Принцип действия

Принцип работы насосов KPC и KPC 24/7 основан на повышении давления жидкости, движущейся от входного патрубка к выходному. Передача электромагнитной энергии от обмоток статора электродвигателя на его ротор приводит к вращению рабочего колеса. Жидкость течет от входного патрубка насоса к центру рабочего колеса и дальше вдоль его лопаток.
Под действием центробежных сил скорость жидкости увеличивается, соответственно растет кинетическая энергия, которая преобразуется в давление на выходном патрубке. Корпус насоса сконструирован таким образом, что жидкость собирается с рабочего колеса в направлении выходного патрубка насоса.

При использовании поплавкового выключателя, который плавает на поверхности воды, осуществляется автоматическое включение и выключение насоса и опорожнение емкости. Разница уровней включения и выключения увеличивается при увеличении длины закрепленного на насосе конца кабеля. Насос

без поплавкового выключателя включается/ выключается вручную.

8. Монтаж насоса

Дополнительная информация по монтажу оборудования приведена в Кратком руководстве (Quick Guide).

8.1 Место установки

Насос может быть установлен в колодце или пруду для постоянного или переносного использования в вертикальном положении.

Убедитесь в том, что над уровнем жидкости имеется как минимум 3 м свободного кабеля. Это ограничивает монтажную глубину до 7 м для насосов с 10-метровым кабелем и до 2 м для насосов с 5-метровым кабелем.

8.2 Монтаж механической части

1. Насос должен устанавливаться так, чтобы всасывающий сетчатый фильтр не забивался грязью, частично покрывающей дно приямка, в котором предполагается эксплуатация насоса.

Рекомендуется устранить это путем установки насоса на основании (см. рис. 3).

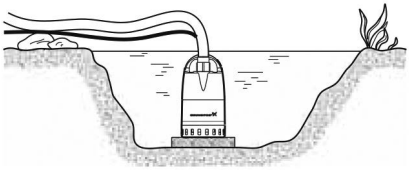

Рис. 3 Насос, установленный на плите

2. Чтобы избежать падения производительности насоса и возможного засорения грязью, рекомендуется использовать напорный трубопровод с внутренним диаметром не менее 30 мм.
3. Перед тем, как включить питание, насос необходимо погрузить в воду.
   Минимальный уровень всасывания насоса:

Насос	Мин. уровень
KPC 300	85 мм
KPC 600	175 мм
KPC 24/7 210	8 мм
KPC 24/7 270	30 мм

4. Для исполнения, поставляемого с поплавковым выключателем, необходимо убедиться в том, что вся система поплавкового выключателя может свободно перемещаться. Для этого требуется обеспечить свободное пространство в 5 см между поплавковым выключателем и стеной ёмкости, где установлен насос (см. рис. 4). Необходимо также обеспечить минимальные размеры приямка в соответствии с рис. 5 и рис. 6.

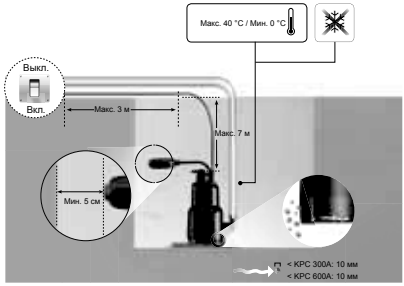

Рис. 4 Установка насоса и расположение поплавкового выключателя

KPC 300 A

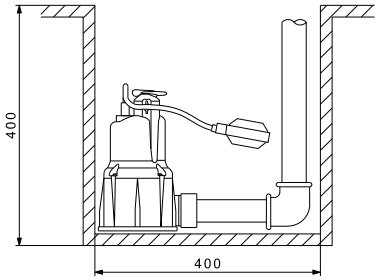

Рис. 5 Минимальные размеры приямка для насоса KPC 300 A

KPC 600 A

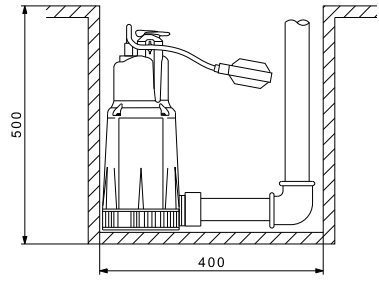

Рис. 6 Минимальные размеры приямка для насоса KPC 600 A

Параметры приямка должны также рассчитываться с учетом расхода воды, чтобы не подвергать электродвигатель чрезмерной нагрузке при работе в режиме повторно-кратковременных включений.

sale@lantavent.ru / LANTAVENT.RU

Подъём изделия

Поднимайте насос за подъёмную рукоятку.

Внимание ***Категорически запрещается поднимать насос за кабель питания.***

Для подъема насоса необходимо использовать веревку, привязанную к подъемной рукоятке. См. рис. 7.

Рис. 7 Подъём насоса

Размещение изделия

Насос можно устанавливать под углом 15° от вертикального положения.

Во время эксплуатации насос должен быть погружен в перекачиваемую жидкость, чтобы обеспечить эффективное охлаждение.

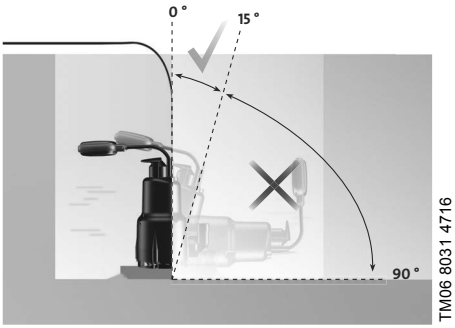

Рис. 8 Монтажное положение

Подключение напорной трубы

Напорная труба может быть присоединена непосредственно к напорному отверстию насоса или с помощью переходника, согнутого под углом 90°.

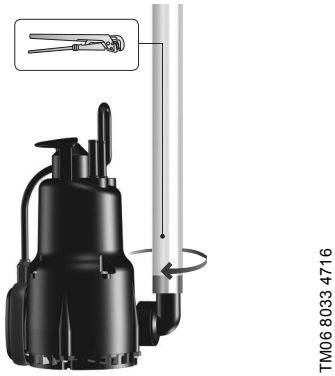

Рис. 9 Подключение напорной трубы

9. Подключение электрооборудования

Предупреждение
Подключение электрооборудования должно выполняться в соответствии с местными нормами и правилами.

Рабочее напряжение и частота указаны на фирменной табличке (см. раздел *6. Область применения*). Убедитесь, что характеристики электродвигателя соответствуют параметрам используемого на месте монтажа источника электропитания.

Предупреждение
Перед началом любых работ с насосом KPC и KPC 24/7 убедитесь, что электропитание отключено и не может произойти его случайное включение.
При отключении всех полюсов воздушный зазор между контактами выключателя должен быть не менее 3 мм (для каждого полюса).
В качестве меры предосторожности насос должен быть подключен к заземленной розетке.
Стационарную установку рекомендуется оснастить защитой от тока утечки на землю (УЗО) с током отключения менее 30 мА.

Насосы KPC и KPC 24/7 оснащаются однофазными электродвигателями со встроенной защитой от перегрева и не требуют установки дополнительной внешней защиты.

Предупреждение
Длина кабеля электропитания насоса ограничивает максимальную глубину погружения данного насоса при эксплуатации.

Резьба выходного патрубка

Модель насоса	Присоединение
KPC 24/7	Rp 1
KPC 300 A	
KPC 600 A	Rp 1 1/4

10. Ввод в эксплуатацию

Все изделия проходят приемо-сдаточные испытания на заводе-изготовителе. Дополнительные испытания на месте установки не требуются.

Для того чтобы ввести насосы KPC и KPC 24/7 в эксплуатацию, необходимо перевести сетевой выключатель в положение «Включено».

После ввода оборудования в эксплуатацию проверить течь в местах соединения: соединения всасывающего и напорного патрубков. Соединения должны быть герметичны.

11. Эксплуатация

Условия эксплуатации приведены в разделе *15. Технические данные.*

Предупреждение
Ни в коем случае не допускать присутствия в воде людей при эксплуатации насоса в плавательных бассейнах, искусственных прудах или рядом с ними, а также в аналогичных местах.

Насос оборудован рукояткой для переноса, которая может также использоваться для опускания насоса в колодцы или скважины вместе с кабелем.

Предупреждение
Ни в коем случае не поднимать и не транспортировать насос за кабель электродвигателя.

Изделие не требует настройки.

Оборудование устойчиво к электромагнитным помехам, соответствующим условиям назначения согласно разделу *6. Область применения* и предназначено для использования в зонах с малым энергопотреблением, коммерческих и производственных зонах в условиях, где уровень напряженности электромагнитного поля/электромагнитного излучения не превышает предельно допустимый.

11.1 Работа в ручном режиме (для насосов KPC 24/7)

Насос запускается и отключается с помощью внешнего сетевого выключателя.

Внимание ***Во время эксплуатации необходимо регулярно проверять уровень воды, чтобы исключить риск «сухого» хода.***

Это можно сделать, например, при помощи наружного регулятора уровня.

11.2 Режим работы с поплавковым выключателем (для насосов KPC)

В автоматическом режиме работы насос с поплавковым выключателем будет запускаться и отключаться в зависимости от уровня воды и длины кабеля поплавкового выключателя.

Форсированный режим работы насоса с поплавковым выключателем

Если насос предназначен для откачивания воды при таких значениях уровня, которые ниже уровня отключения насоса поплавковым выключателем, последний можно зафиксировать на самом высоком уровне, закрепив его на всасывающем трубопроводе.

При форсированном режиме работы необходимо регулярно проверять уровень воды, чтобы исключить «сухой» ход.

11.3 Тепловая защита

При работе насоса без воды или при его перегрузке по какой-либо другой причине будет срабатывать и отключать электродвигатель встроенное реле тепловой защиты. Электродвигатель автоматически включается снова после охлаждения до нормальной температуры.

12. Техническое обслуживание

Изделие не требует периодической диагностики на всём сроке службы.

Если насос применяется для перекачивания жидкостей помимо чистой воды, то сразу после окончания эксплуатации такой насос следует промыть чистой водой.

13. Вывод из эксплуатации

Для того, чтобы вывести насосы KPC и KPC 24/7 из эксплуатации, необходимо перевести сетевой выключатель в положение «Отключено».

Предупреждение
Все электрические линии, расположенные до сетевого выключателя, постоянно находятся под напряжением. Поэтому, чтобы предотвратить случайное или несанкционированное включение оборудования, необходимо заблокировать сетевой выключатель.

sale@lantavent.ru / LANTAVENT.RU

14. Защита от низких температур

Если насос длительное время не работает, то в случае опасности падения температуры до нуля и ниже, вся жидкость из насоса должна сливаться, чтобы избежать ее замерзания и растрескивания пластмассовых деталей насоса.

15. Технические данные

Температура перекачиваемой жидкости	0-35 °C
Водородный показатель	4-9 pH
Требования к жидкости	Серые сточные воды без волокнистых включений
Температура окружающей среды	0-40 °C
Максимальный размер пропускаемых частиц	KPC 300 A 10 мм
	KPC 600 A 10 мм
	KPC 24/7 210 5 мм
	KPC 24/7 270 10 мм
Минимальный уровень всасывания воды	KPC 300 A 85 мм
	KPC 600 A 175 мм
	KPC 24/7 210 8 мм
	KPC 24/7 270 30 мм
Монтаж	Как для стационарного, так и для мобильного применения, но только в вертикальном положении. Для KPC: минимальные размеры приямка см. рис. 4 и 5
Максимальная глубина погружения	7 м
Максимальное время работы при «сухом» ходе	1 мин

Уровень звуковой мощности

Уровень шума насоса составляет менее 70 дБ(A).

Габаритные и присоединительные размеры и электрические данные см. в *Приложении 1.*

Расходно-напорные характеристики насосов KPC представлены в *Приложении 2.*

16. Обнаружение и устранение неисправностей

Предупреждение
Перед началом работ убедитесь в том, что электропитание отключено.
Убедитесь в том, что случайное включение электропитания исключено.

Неисправность	Причина	Устранение неисправности
1. Насос не работает.	a) Отключено питание.	Включить питание.
	b) Перегорели предохранители в установке.	Заменить неисправные предохранители.
	c) Сработало тепловое реле электродвигателя (см. раздел *11.3 Тепловая защита*).	После охлаждения электродвигателя до нормальной температуры тепловое реле снова запускает насос.
2. После кратковременной эксплуатации насос останавливается (срабатывает тепловое реле).	a) Температура перекачиваемой жидкости выше значения температуры, указанного в разделе *15. Технические данные*. Электродвигатель перегрелся.	Насос запускается автоматически после достаточного охлаждения.
	b) Насос частично забит грязью или заблокирован.	Очистить насос.
	c) Слишком низкий уровень воды при запуске насоса: отсутствует режим самовсасывания (см. разделы *11.1 Работа в ручном режиме* и *11.2 Режим работы с поплавковым выключателем*).	Установить насос в место с достаточно высоким уровнем воды, либо долить воды, чтобы поднять ее до уровня, при котором произойдет самовсасывание насосом.
3. Насос работает с недостаточной производительностью.	a) Насос частично забит грязью.	Очистить насос.
	b) Напорный трубопровод/рукав частично забит грязью. Рукав может быть сильно изогнут.	Необходимо проверить и очистить обратный клапан, если он установлен.
	c) Рабочее колесо, нижняя часть диафрагмы неисправны.	Заменить повреждённые компоненты.
4. Насос работает, но подачи воды нет.	a) Насос забит грязью.	Очистить насос.
	b) Обратный клапан в напорном трубопроводе/рукаве заблокирован в закрытом положении или засорён грязью. Рукав может быть сильно изогнут.	Проверить обратный клапан. Очистить или заменить клапан при необходимости.
	c) Насосы с поплавковым выключателем: Насос не останавливается, потому что свободная длина кабеля поплавкового выключателя слишком большая.	Укоротить свободную длину кабеля (см. раздел *11.2 Режим работы с поплавковым выключателем*).

sale@lantavent.ru / **LANTAVENT.RU**

17. Комплектующие изделия*

Внешний вид	Поз. №	Описание	
	1	Обратный клапан, композитный материал	Rp 1 ¼"
	2	Клиновая задвижка, бронза	Rp 1 ¼"
	3	Гибкий переходник DN 32, в комплекте с хомутами, внутренний диаметр 42 мм	Rp 1 ¼" DN 32
	4	Прибор аварийной сигнализации затопления LC A1 для насосов с поплавковым выключателем. Для подачи аварийного сигнала служит пьезозуммер и беспотенциальный контакт (макс. нагрузка 5 А). Прибор имеет штекерный электроразъем с заземляющим контактом и штекерное гнездо для непосредственного подключения однофазного насоса, La. = 10 А	
		Реле уровня для прибора LC A1 для монтажа в условиях дефицита свободного места. Длина датчика 45 мм, кабеля 3 м. Монтируется вертикально, необходимо отверстие под монтаж диаметром 10 мм	
		Аккумуляторная батарея 9 В для бесперебойного электропитания аварийного сигнала	
	5	Быстросъемная муфта со стороны шланга, сопрягаемая деталь для поз. 6	DN 20 DN 25 DN 32
	6	Быстросъемная муфта со стороны насоса, сопрягаемая деталь для поз. 7	Rp 1 ¼"
	7	Трос Ø2 мм из нержавеющей стали, грузоподъемность около 100 кг, погон. метры	
	8	Зажим для троса (поз. 10), для одной проушины требуется 2 зажима	
	9	Устройство защитного отключения 250 В, класс защиты IP 30, ток утечки 30 мА. Максимальная нагрузка 16 А	

* Указанные изделия не включены в стандартную(ый) комплектацию/комплект оборудования, являются вспомогательными устройствами (аксессуарами) и заказываются отдельно. Основные положения и условия отражаются в Договоре. Подробную информацию по комплектующим см. в каталогах.

Данные вспомогательные устройства не являются обязательными элементами комплектности (комплекта) оборудования. Отсутствие вспомогательных устройств не влияет на работоспособность основного оборудования, для которого они предназначены.

Приложение 1: KPC 300A, KPC 600A

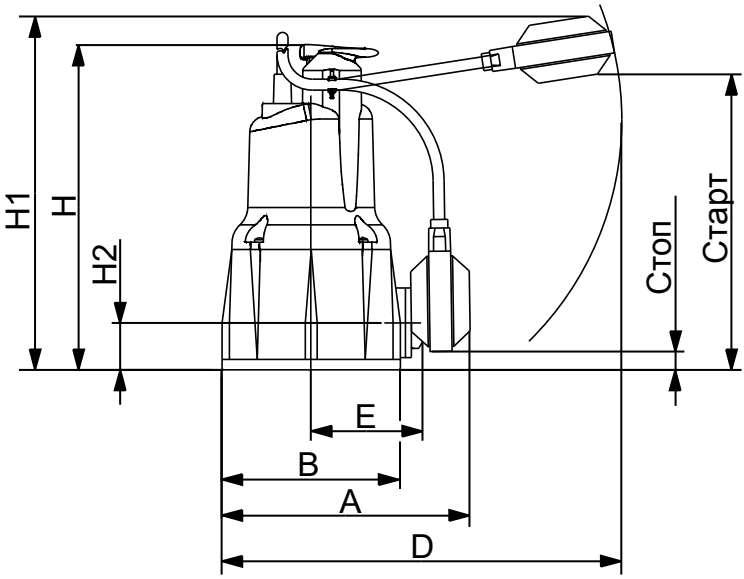

TM02 8466 1713

Рис. 10 Размеры KPC 300 A, KPC 600 A

Электрические данные

Тип насоса	Напряжение [В]	P1 Макс. [кВт]	P2 [кВт]	P2 [л.с.]	$I_{1/1}$ [A]	Конденсатор [мкФ]
KPC 300 A	1 x 220-240	0,35	0,22	0,3	1,5	8
KPC 600 A	1 x 220-240	0,8	0.55	0.75	3.4	14

Размеры и масса

Тип насоса	Размеры [мм]							Стоп [мм]	Старт [мм]	Присоед. размер патрубка	Размеры упаковки [мм]			Объем [м³]	Масса [кг]
	A	B	D	E	H	H1	H2				L/A	L/B	L/H		
KPC 300 A	185	140	225	82	275	390	47,5	100	350	R 1 1/4	207	227	312	0,016	4,6
KPC 600 A	200	160	225	90	376	490	73	200	450	R 1 1/4	207	227	422	0,021	6.7

KPC 24/7 210, 270

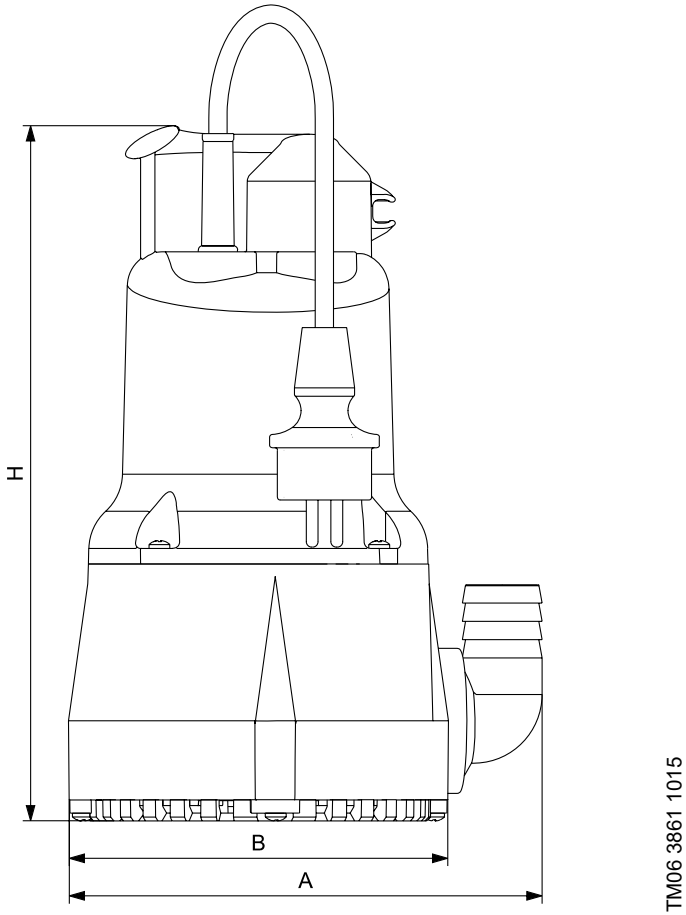

Рис. 11 Размер KPC 24/7

Электрические данные

Тип насоса	Напряжение [В]	P1 Макс. [кВт]	P2 [кВт]	P2 [л.с.]	$I_{1/1}$ [A]	Конденсатор [мкФ]
KPC 24/7 210	1 x 220-240	0,35	0.22	0.3	1.5	8
KPC 24/7 270	1 x 220-240	0,35	0.22	0.3	1.5	8

Размеры и масса

Тип насоса	Размеры [мм] A	B	H	Присоед. размер патрубка	Масса [кг]
KPC 24/7 210	185	140	266	R 1 1/4	4.5
KPC 24/7 270	185	140	275	R 1 1/4	4.6

Тип насоса	Размеры упаковки [мм] L/A	L/B	L/H	Объем [м³]
KPC 24/7 210	207	227	312	0.016
KPC 24/7 270	207	227	312	0.016

sale@lantavent.ru / LANTAVENT.RU

Приложение 2

Расходно-напорные характеристики КРС 300 А, 600 А

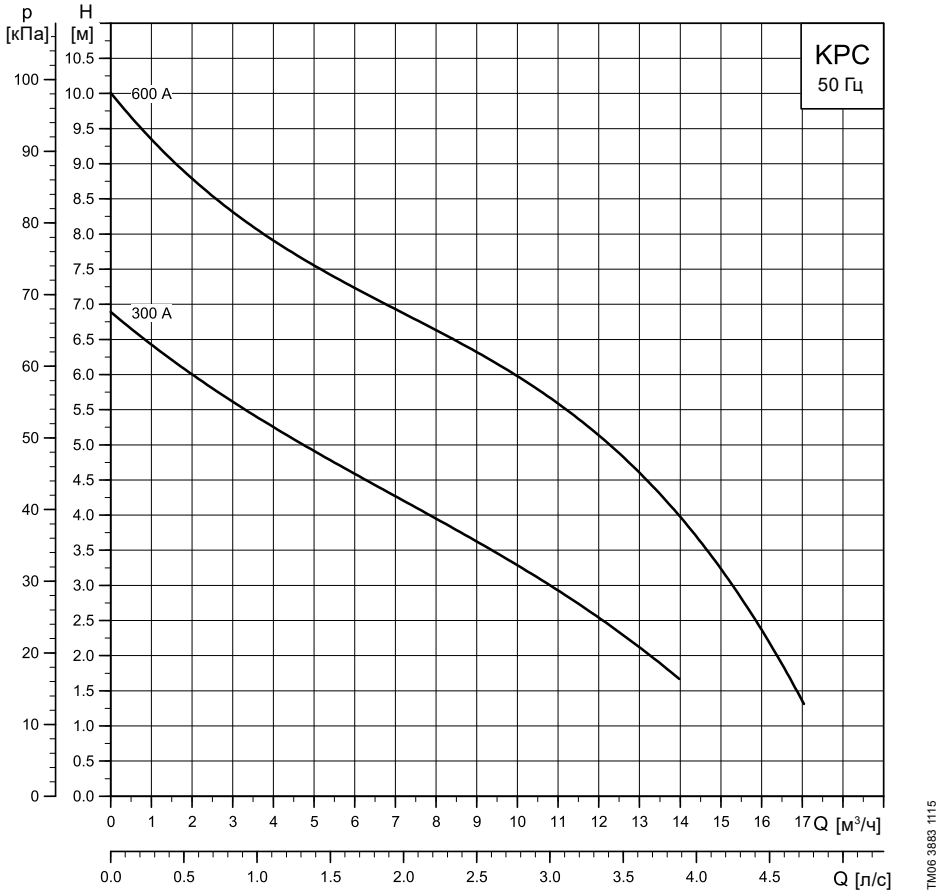

Расходно-напорные характеристики КРС 24/7

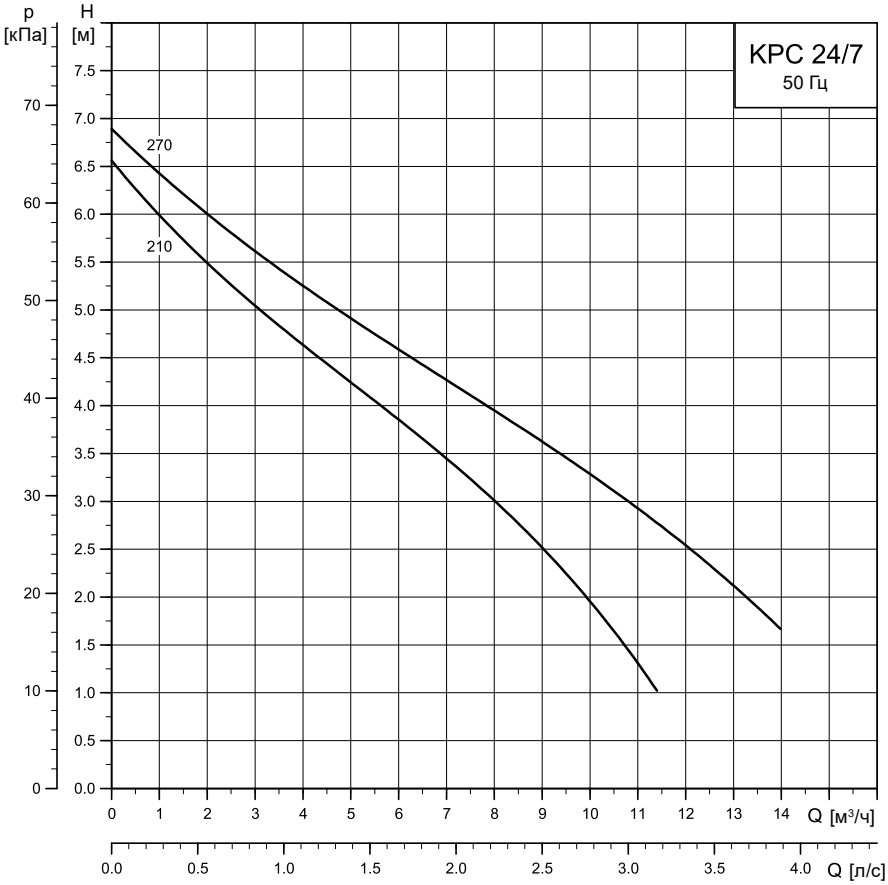

TM06 3884 1115

sale@lantavent.ru / LANTAVENT.RU